D630N端子承认图面

REV	SYM	REVISION RECORD	DR.	APPR	DATE
A/0		原 始 版 本			B

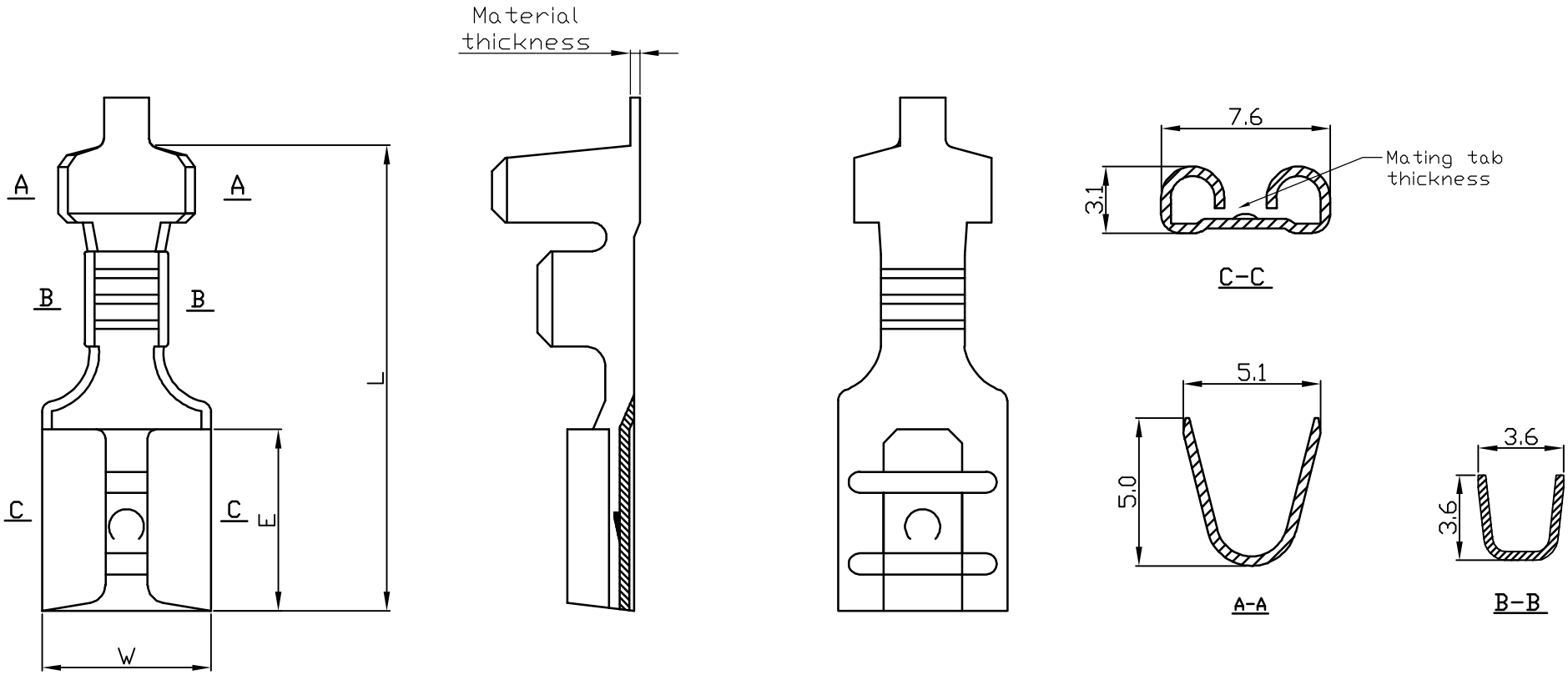

Part No.	DIM=W	DIM=E	DIM=L	Material thickness	Mating tab thickness	Wire Range	Qty/teel
D630N-T21B408	7.6	7.7	19.5	0.4	0.8	AWG #18 to #14	6,000pcs

序 号	名称/料号	材 料	数量	附 注
1	见表			

未注公差: X.° ±3° | X.X° ±0.5° | >0~3 ±0.12 | >3~18 ±0.15 | >18~50 ±0.3 | >50~120 ±0.5

LHE® 浙江联和电子有限公司 ZHEJIANG LIANHE ELECTRONICS CO.,LTD

单位	比例	Design Units	SIZE	页码
MM Only ——		METRIC	A4	

制作	审核	批准	材料	图号	Part No
			见图解	品名	250直插端子

旧底图总号

底图总号

签 字

日 期